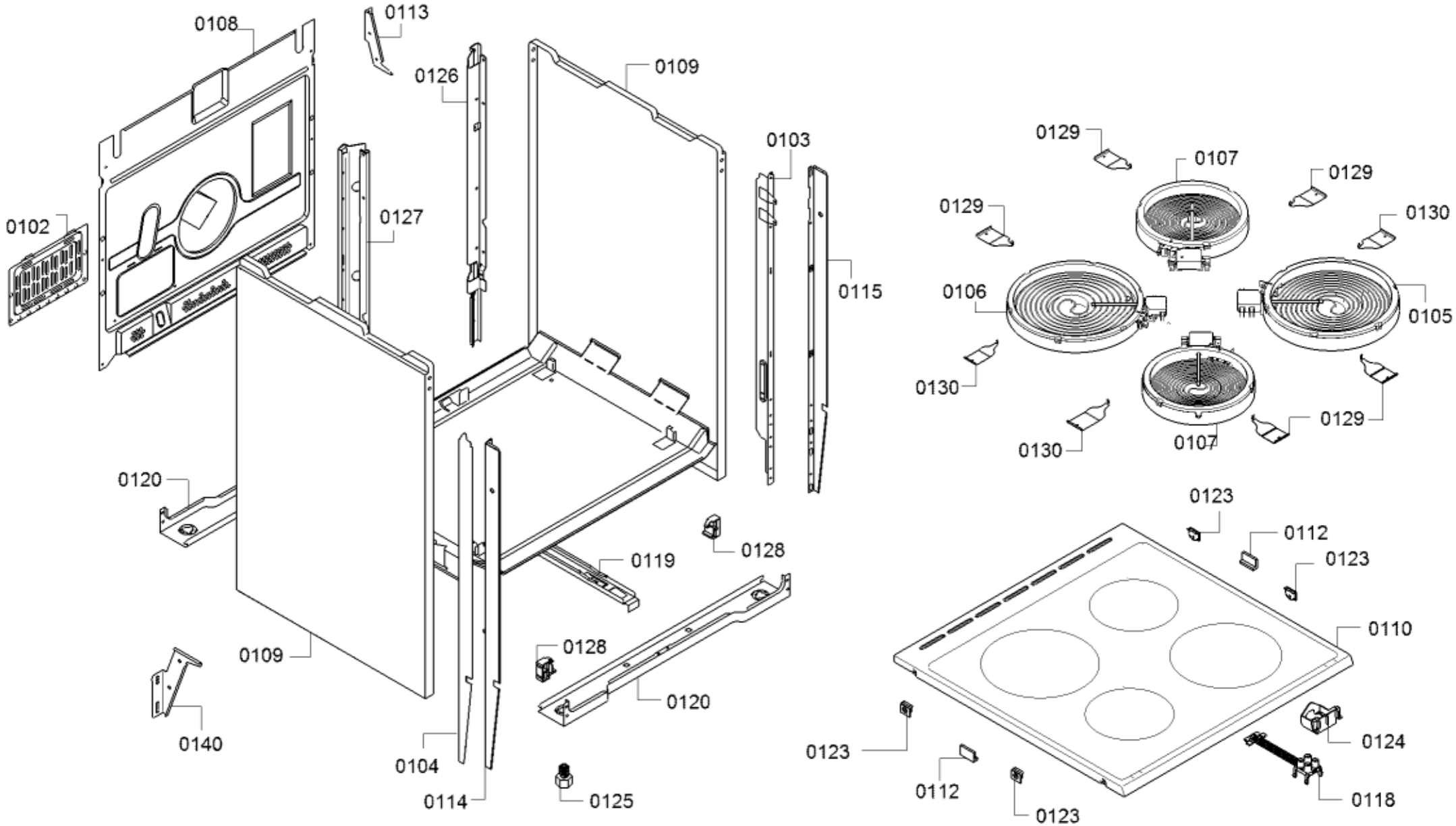
0108
0113
0126
0109
0103
0129
0107
0129
0129
0130
0102
0127
0115
0106
0105
0130
0130
0129
0107
0120
0123
0112
0123
0128
0119
0110
0128
0109
0120
0140
0124
0123
0104
0112
0118
0114
0125
0123

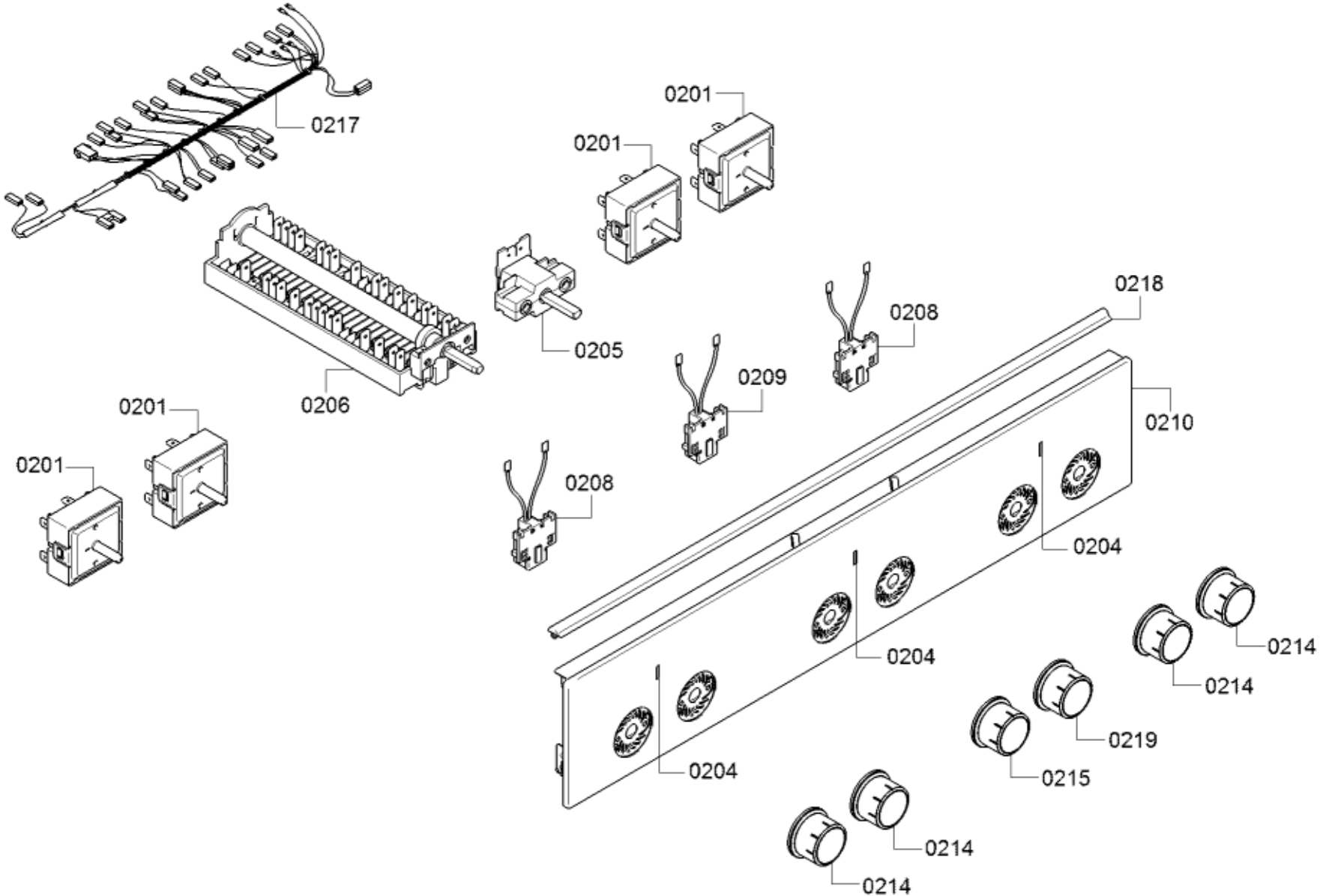
0217
0201
0201
0205
0206
0208
0218
0209
0210
0201
0201
0208
0204
0204
0214
0214
0219
0204
0215
0214
0214

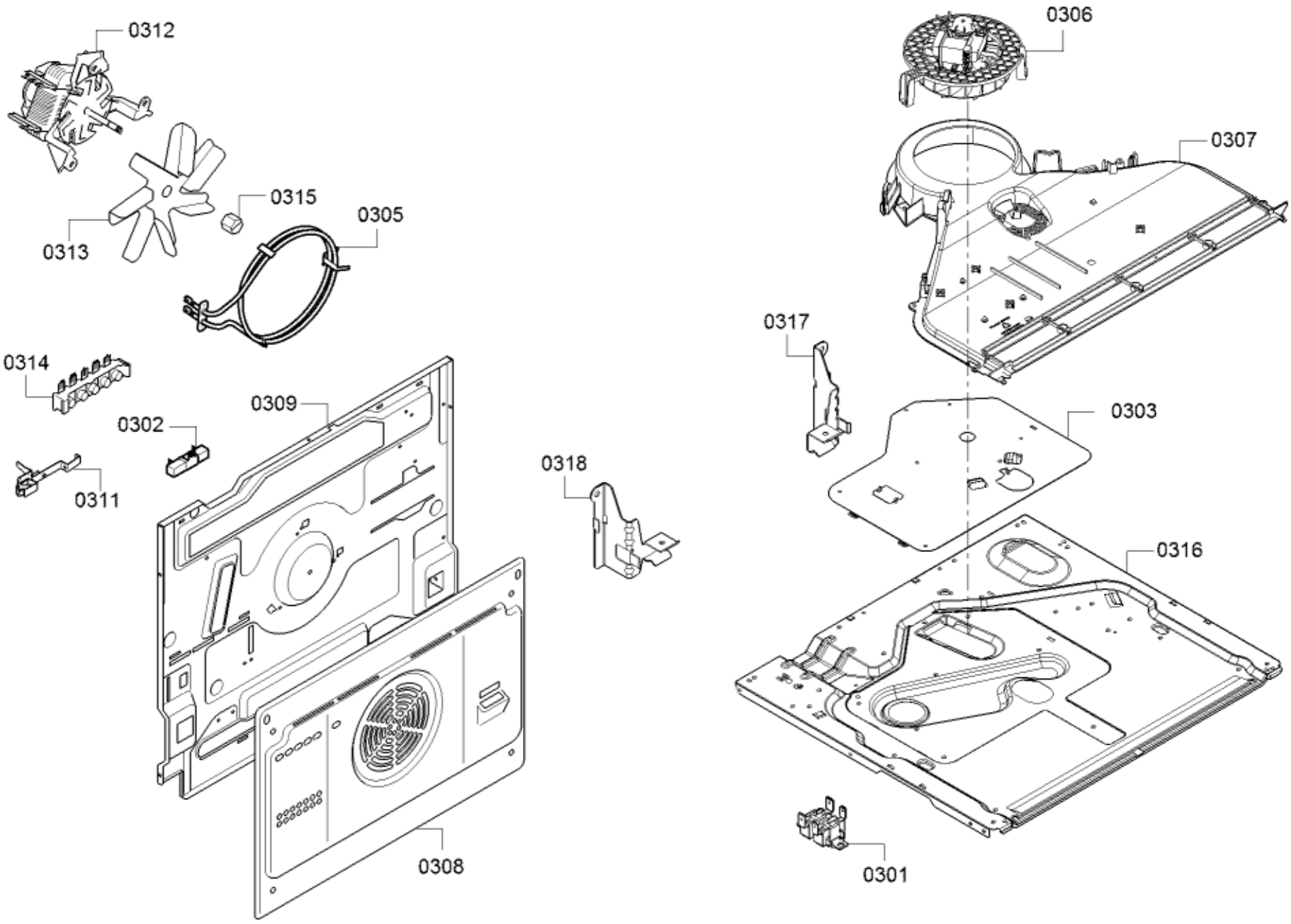
0312
0313
0315
0305
0314
0302
0311
0309
0308
0318
0306
0307
0317
0303
0316
0301

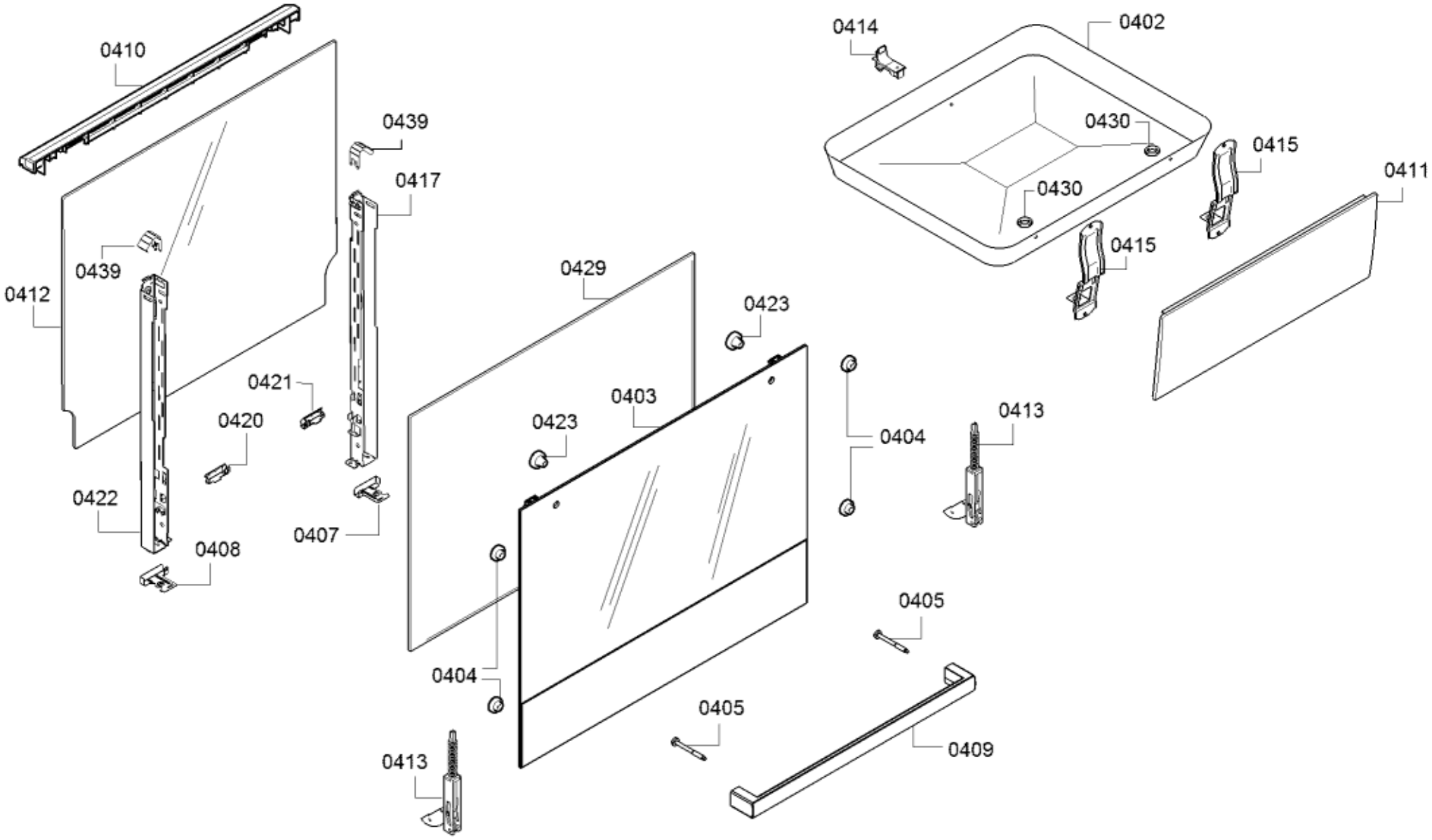
0410
0439
0417
0439
0412
0421
0420
0422
0408
0407
0429
0423
0423
0403
0404
0404
0413
0413
0405
0405
0409
0414
0402
0430
0430
0415
0415
0411

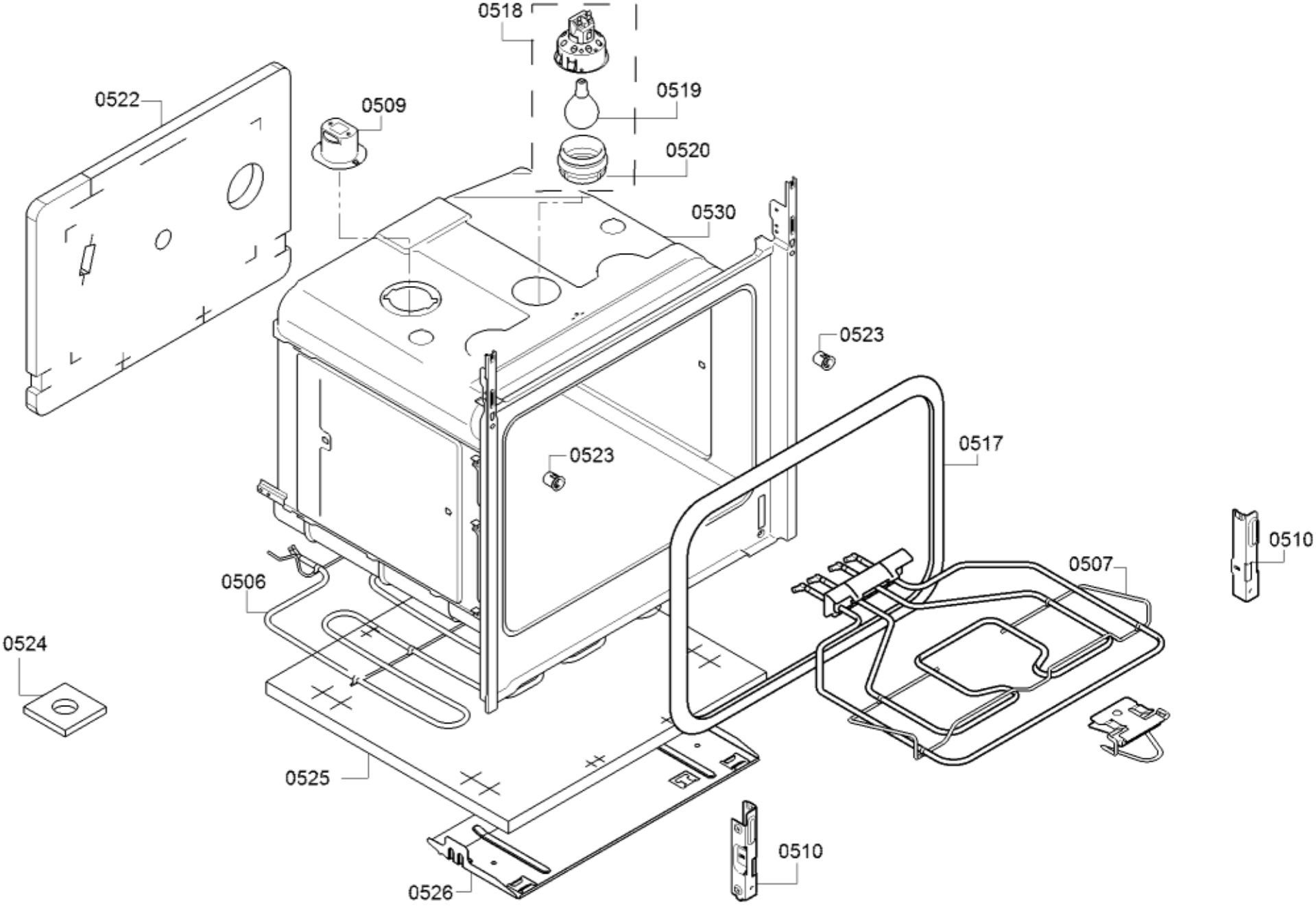
0518
0519
0520
0522
0509
0530
0523
0523
0517
0510
0507
0506
0524
0525
0510
0526

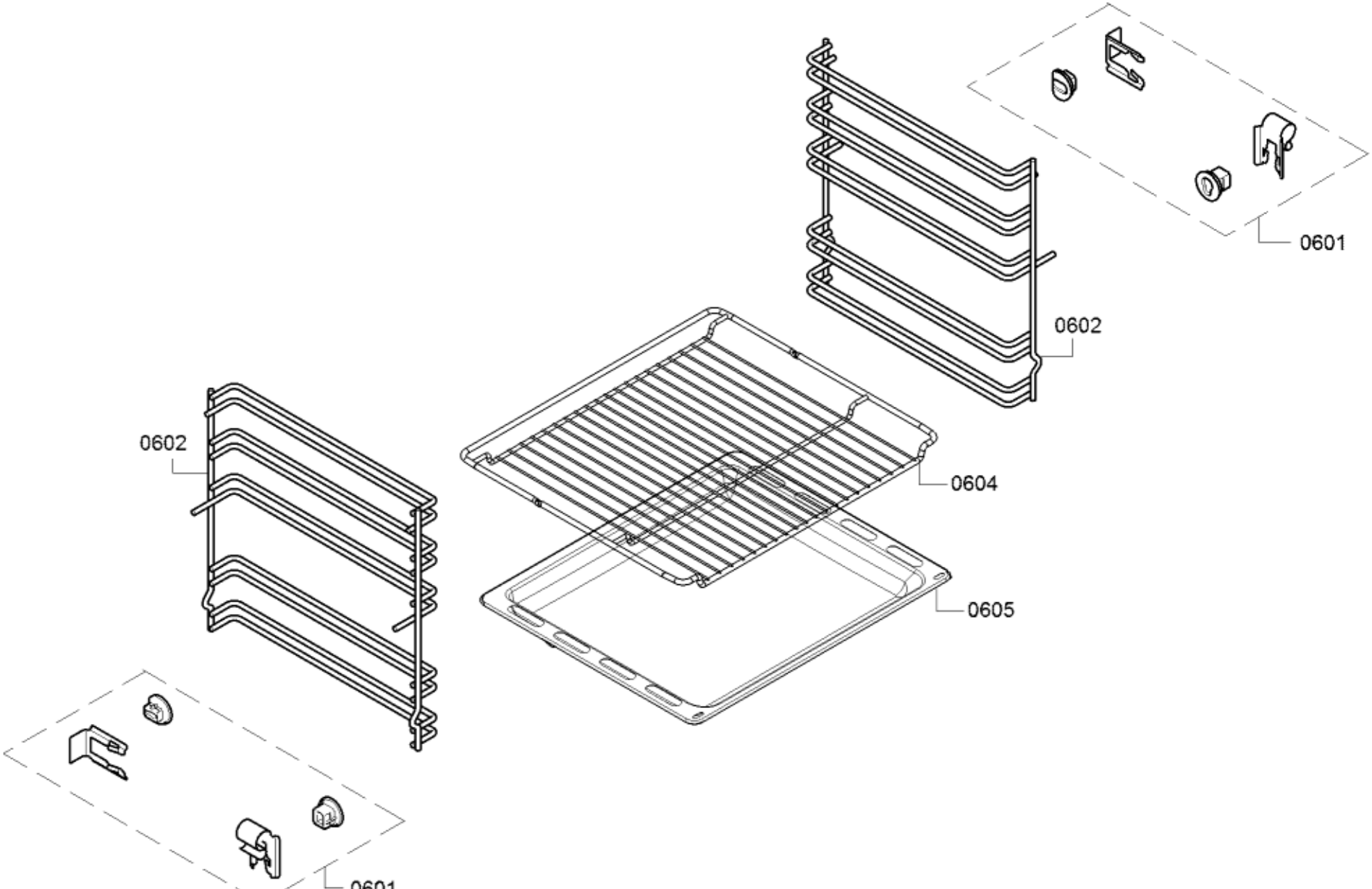
0601
0602
0604
0605
0602
0601